類型 ：TEG 清洗爐(TEG cleaner)
名稱 ：TEG 清洗爐(TEG cleaner)

產品關鍵字 ：T4 熱處理爐 T6 熱處理爐模具預熱爐無氧封接爐真空封接爐蜂巢式精密烤箱,擴散爐,酸化爐,燒結爐,老化測試爐,台車式乾燥爐,鐘罩式矽鋼片 退火爐,非晶質鐵芯退火爐,真空注油設備,銅線燒炖爐,預熱爐,真空裂解清洗爐,流體化床清洗爐,TEG 清洗爐,蒸氣裂解式清洗爐,濾管自動清洗機,Flux 乾燥爐,脫脂乾燥爐,平衡桿材熱衝鍛擠頭設備,表皮材貼膠乾燥爐,表皮沖孔切邊機,光學玻璃燒成爐,熱風烤箱,箱型高溫爐,連續式烘烤爐,CRT 連續加熱爐,真空燒炖爐,光學玻璃烘烤爐,真空烤箱,氮化爐,退火爐,回火爐,淬火爐

使用目的:polymer 固殘物之熱除

附註:附防爆功能

規格尺寸:
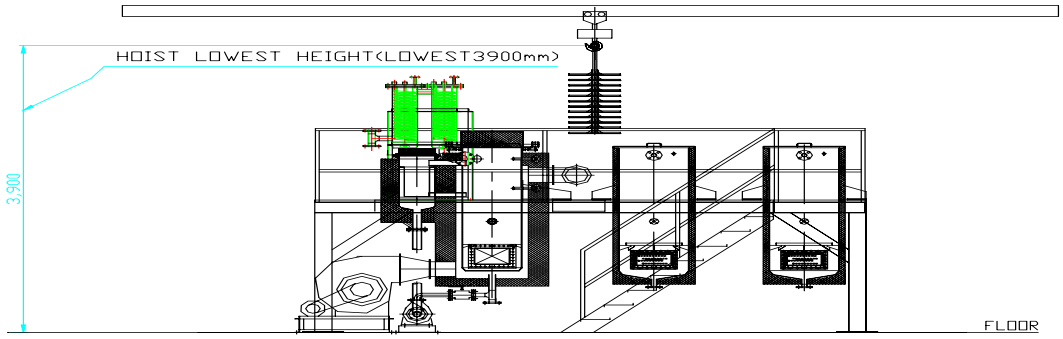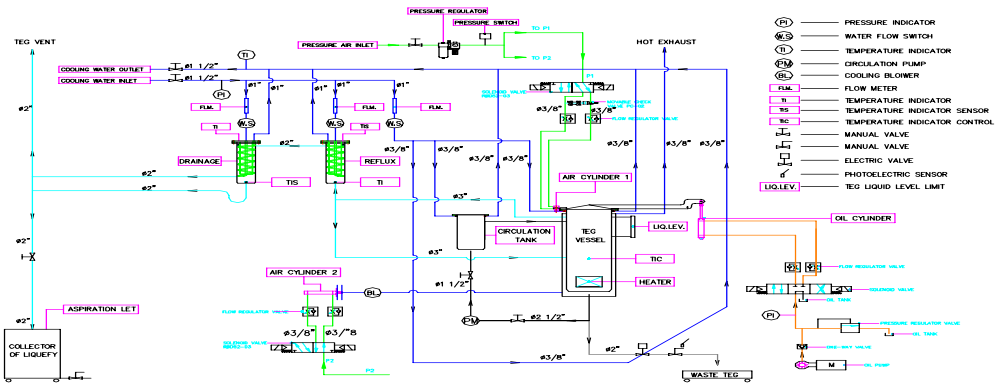
使用溫度	均溫性能	加熱機制	輸送	批次式	爐氣氛
Max 300℃	±3℃	熱傳導		可選用	蒸氣 (再次利用蒸汽)